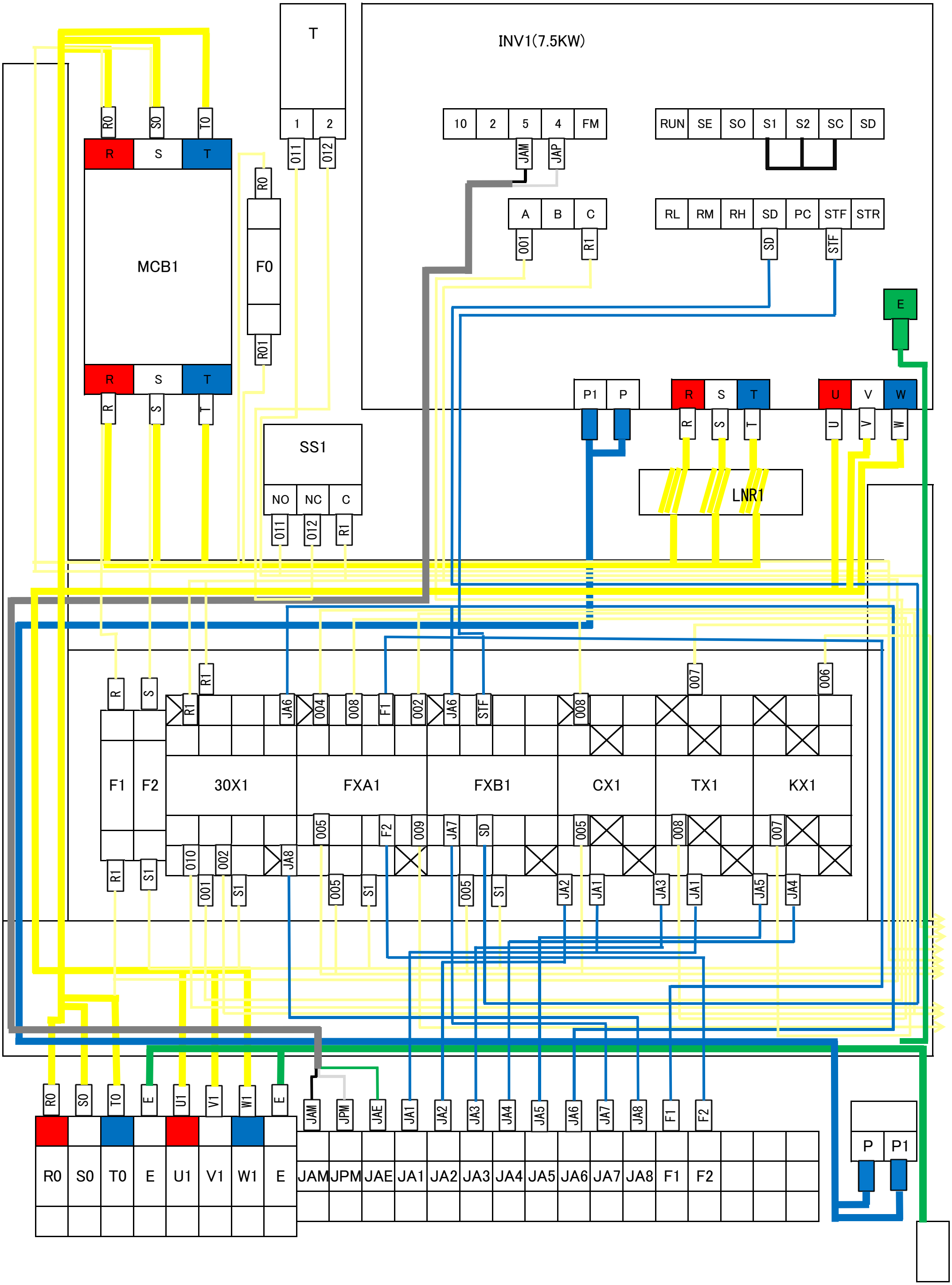
T
1
2
011
012
INV1(7.5KW)
10
2
5
4
FM
JAM
JAP
RUN
SE
SO
S1
S2
SC
SD
A
B
C
001
R1
RL
RM
RH
SD
PC
STF
STR
SD
STF
E
P1
P
R
S
T
U
V
W
LNR1
R0
S0
T0
R
S
T
MCB1
R
S
T
R0
F0
R01
SS1
NO
NC
C
011
012
R1
R
S
R1
JA6
004
008
F1
002
JA6
STF
008
007
006
F1
F2
30X1
FXA1
FXB1
CX1
TX1
KX1
005
F2
009
JA7
SD
005
008
007
R1
S1
010
002
JA8
001
S1
005
S1
005
S1
JA2
JA1
JA3
JA1
JA5
JA4
R0
S0
T0
E
U1
V1
W1
E
JAM
JPM
JAE
JA1
JA2
JA3
JA4
JA5
JA6
JA7
JA8
F1
F2
R0
S0
T0
E
U1
V1
W1
E
JAM
JPM
JAE
JA1
JA2
JA3
JA4
JA5
JA6
JA7
JA8
F1
F2
P
P1